令和元年度　第32回埼玉県民総合体育大会兼
埼玉県高等学校バレーボール新人大会西部地区予選会男子競技記録

期　　日　令和2年1月18日(土)　19日(日)
会　　場　所沢北高校(A･B)　所沢高校(C･D)
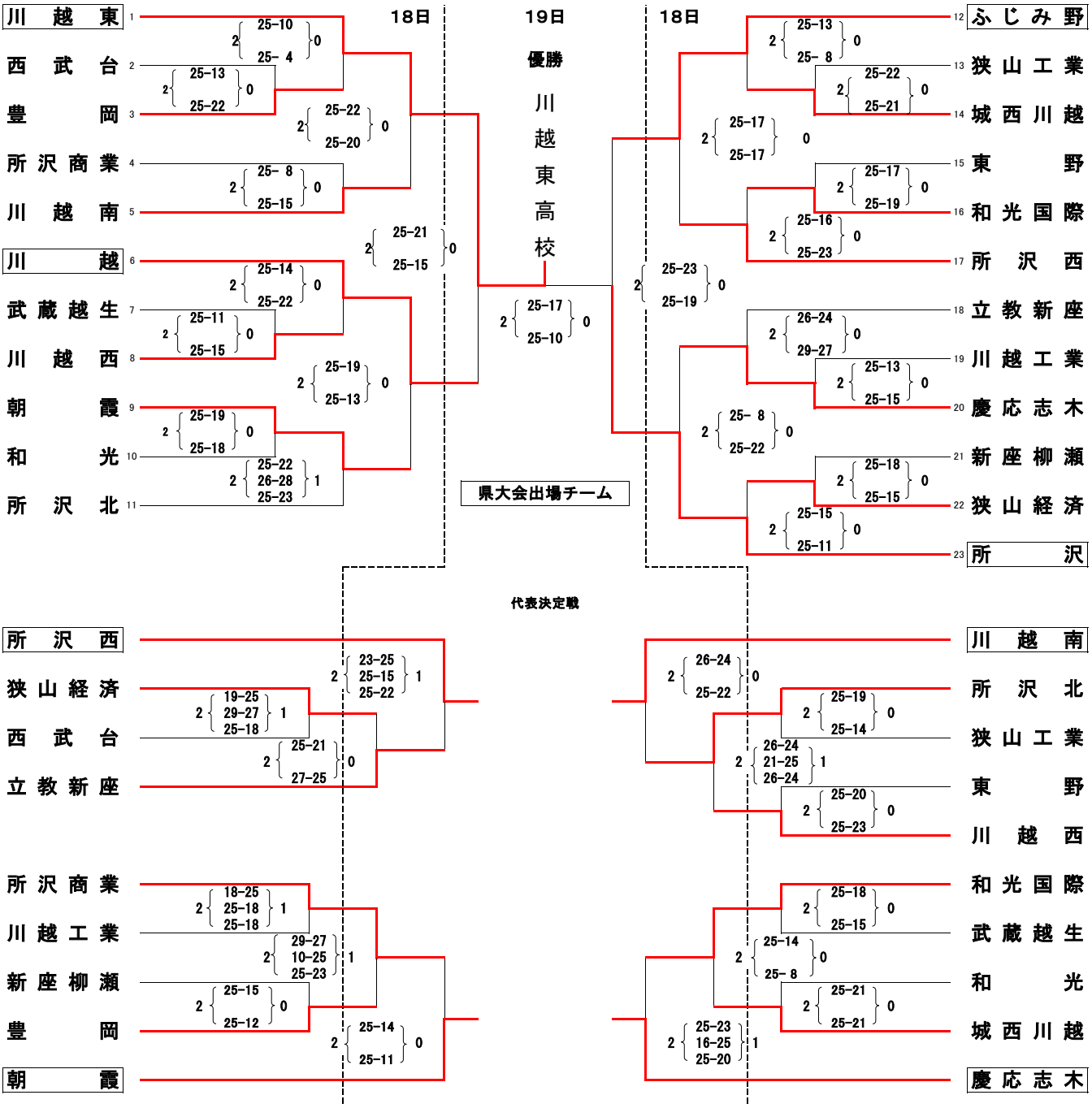
県シード校　：　坂戸西