令和5年度　埼玉県高等学校バレーボール西部支部春季大会女子組合せ

期　　日　令和5年　4月22日(土)　23日(日)
会　　場　22日(土)　川越南高校(C･D)　朝霞西高校(E･F)　所沢中央高校(G･H)
　　23日(日)　川越総合高校(A･B)
大会使用球　ミカサ　　〇印　第1試合役員

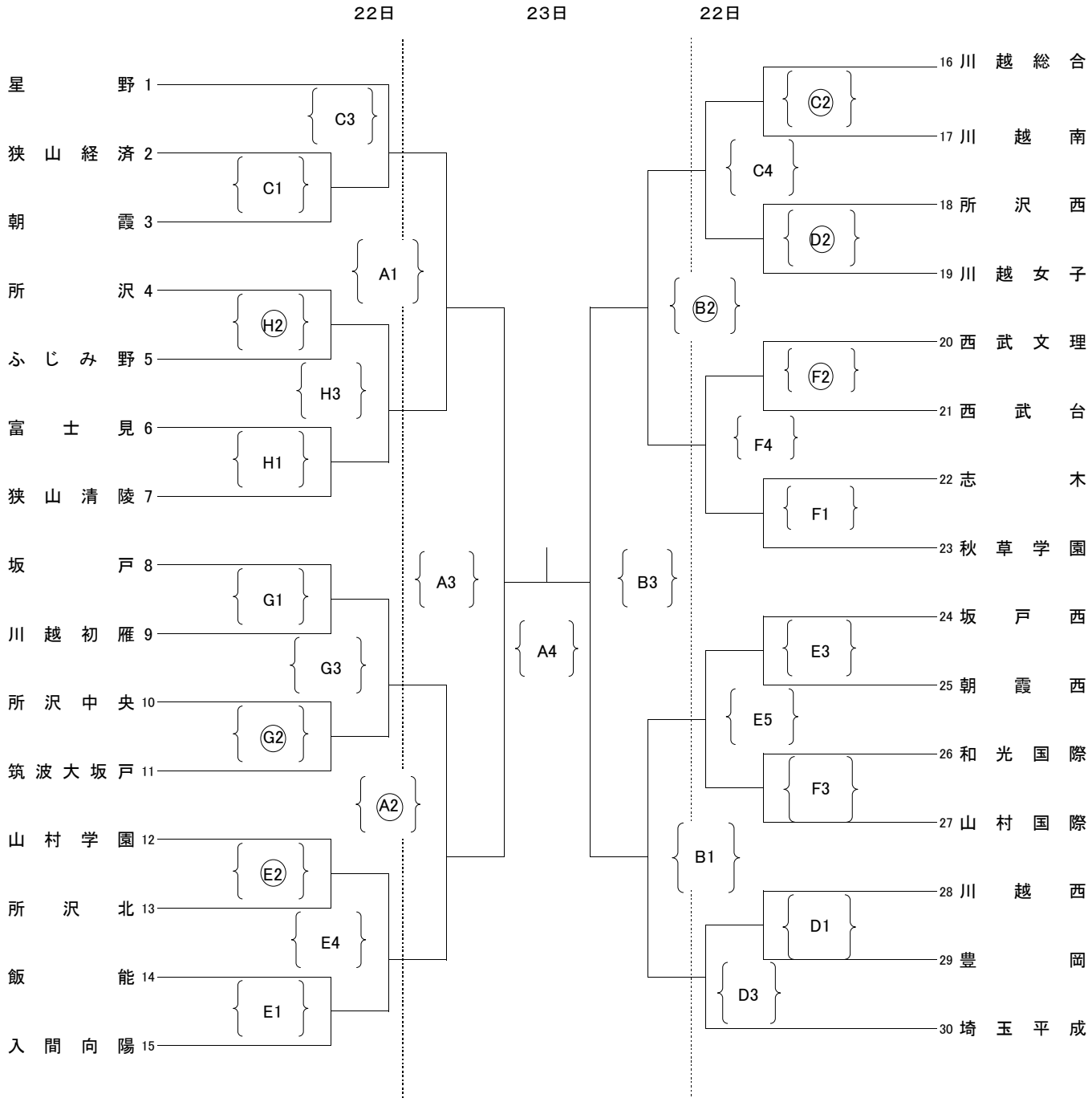

	1　日　目		2　日　目	
試合順	集合	開始	集合	開始
第1試合	9:00	10:00	9:00	10:00
第2試合		11:30		11:30
第3試合	11:30	12:30		13:00
第4試合		13:30		14:30
第5試合		14:30		