令和5年度　第76回全日本バレーボール高等学校選手権大会
西部支部予選会男子組合せ

期　日　　令和5年10月28日(土)・29日(日)
会　場　　県立和光高校(A・B)　県立和光国際高校(C・D)
会場開館　8:00　試合開始　9:00　○印　第1試合役員
大会使用球　モルテン

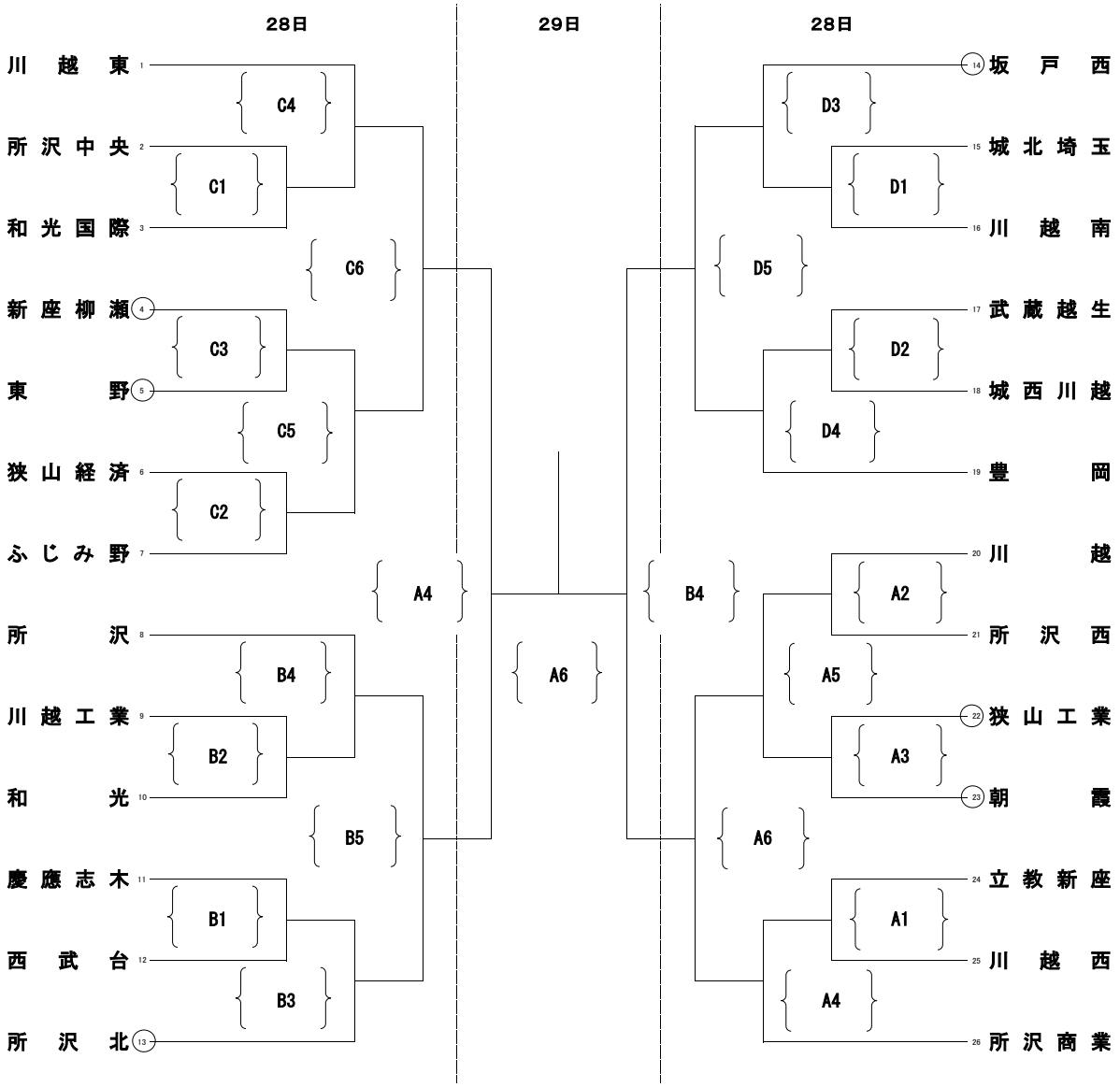

代表決定戦
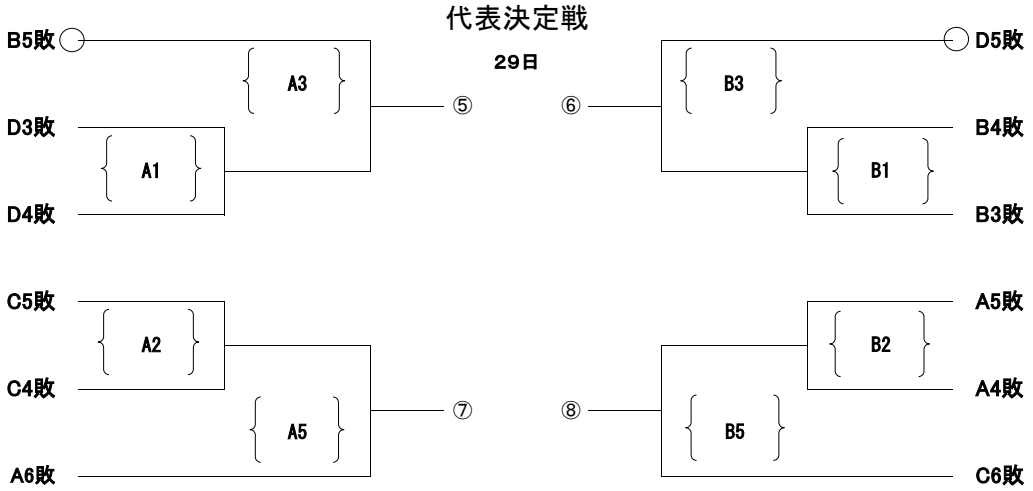
29日