令和5年度県民総合スポーツ大会兼高等学校バレーボール新人大会
西部支部予選会女子競技記録

期　日　：　令和6年1月13日(土)　14日(日)　　会　場　：　13日(土)　坂戸高校　川越南高校　川越西高校
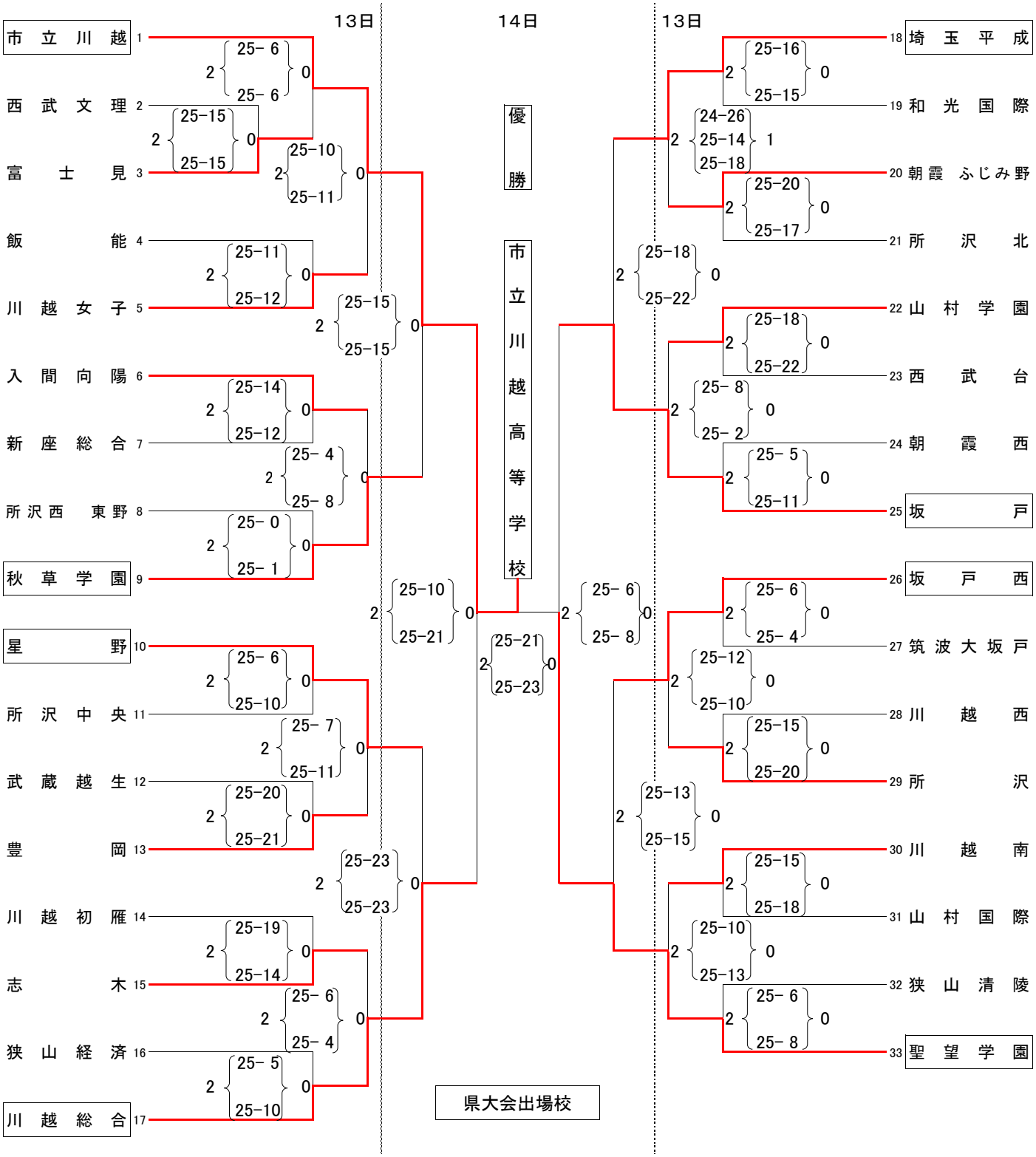
県シード校　：　細田学園高校　・　狭山ヶ丘高校　　14日(日)　坂戸高校