令和5年度県民総合スポーツ大会兼高等学校バレーボール新人大会
西部支部予選会女子組合せ

期　日　：　令和6年1月13日（土）　14日（日）
大会使用球　：　ミカサ
県シード校　：　細田学園高校　・　狭山ヶ丘高校
8：00　開館　　8：30　監督会議　　9：00　第1試合開始
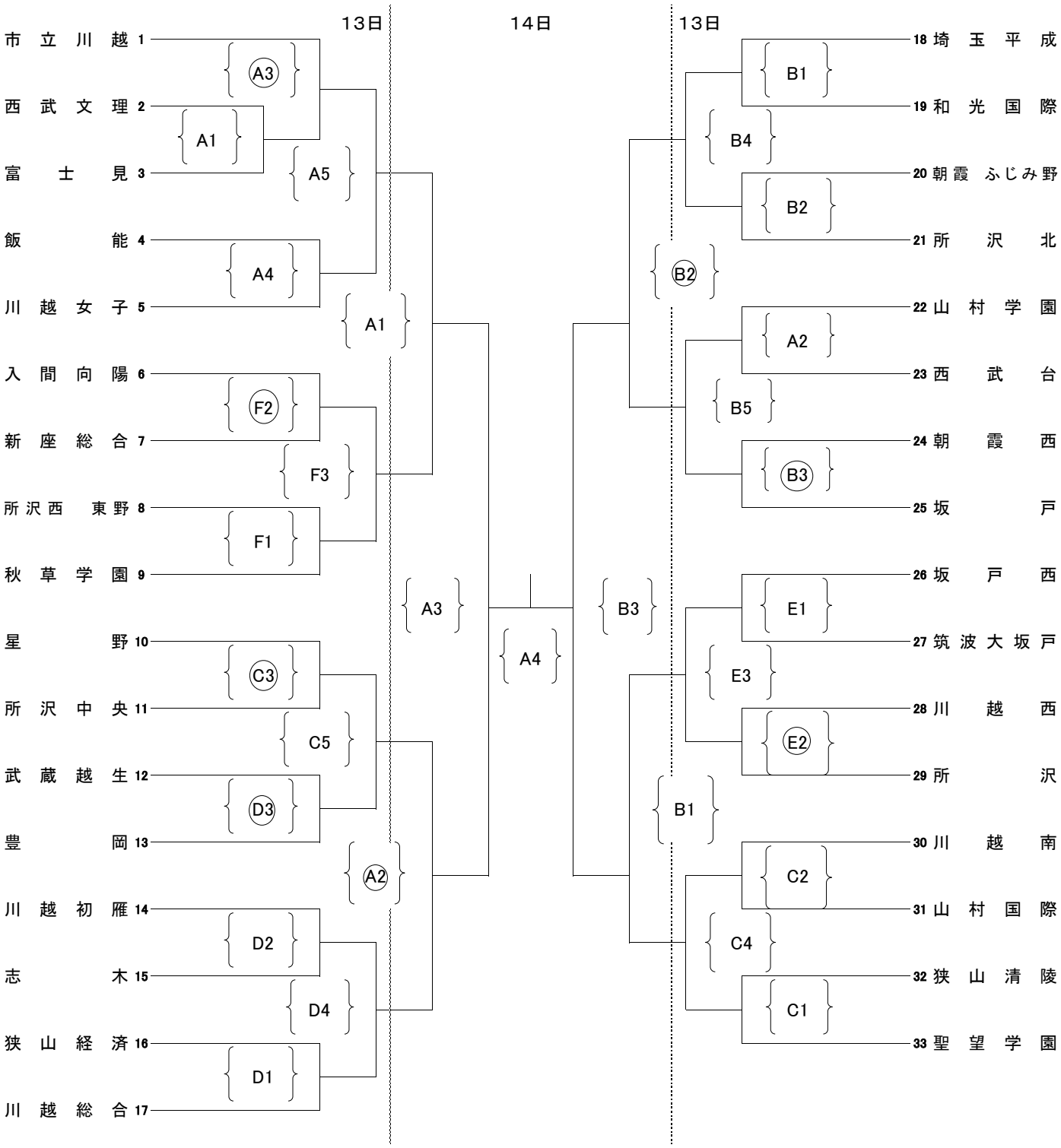
会　場　：　13日(土)　坂戸高校（A・B）　川越南高校（C・D）
川越西高校（E・F）
14日(日)　坂戸高校（A・B）
〇印は、第1試合のコート・オフィシャルを担当する。