令和5年度　埼玉県民総合スポーツ大会兼埼玉県高等学校バレーボール新人大会
西部地区予選会男子組合せ

期　日　　令和6年1月13日(土)・14日(日)
会　場　　県立所沢北高校(A・B)　県立所沢商業高校(C・D)
会場開館　8:00　試合開始　9:00　〇印　第1試合役員
大会使用球　モルテン

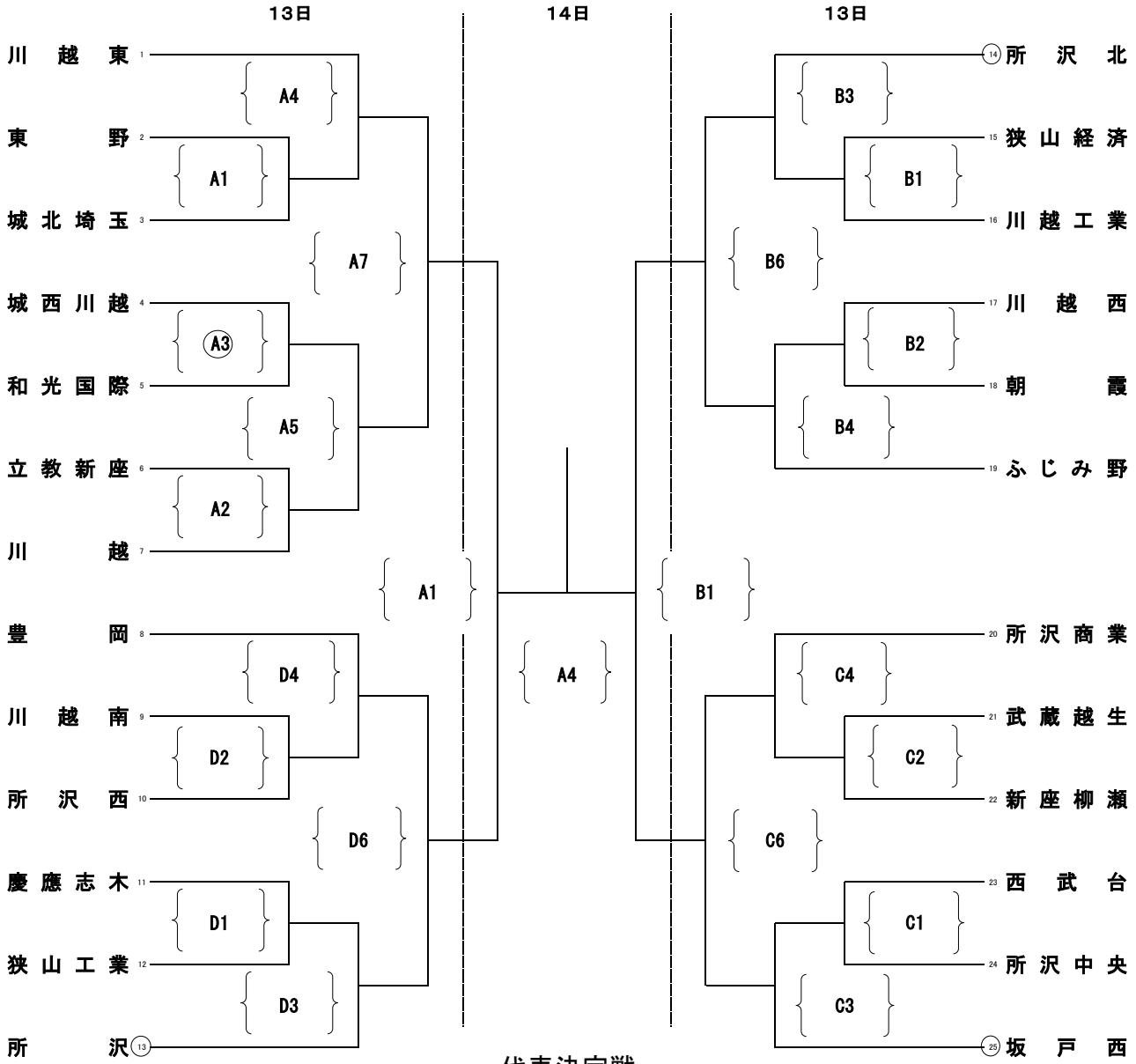
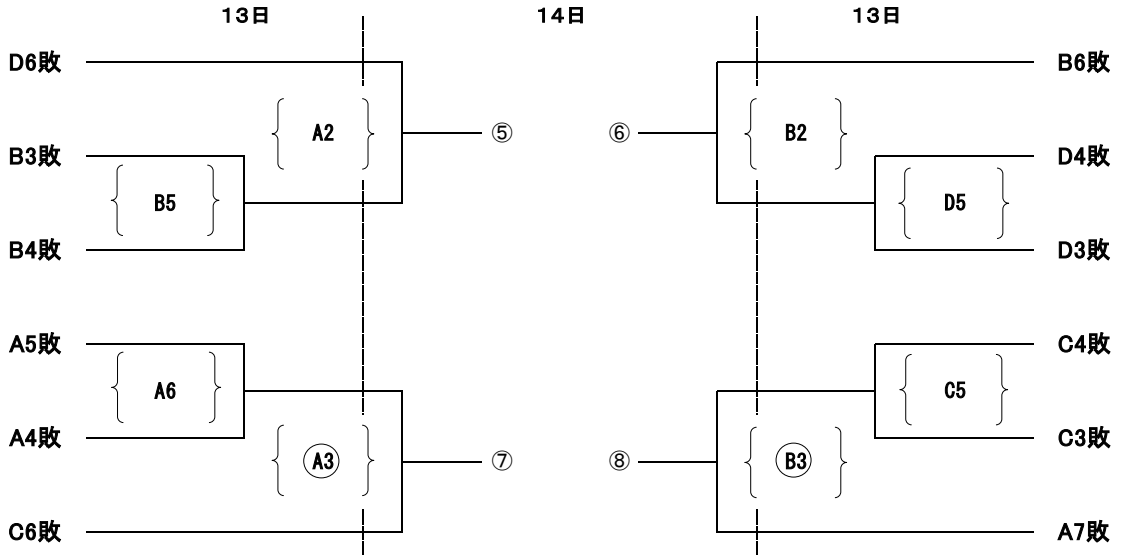
代表決定戦