令和5年度　第36回埼玉県民総合スポーツ大会兼
高等学校バレーボール新人大会南部地区予選会男子競技記録

期　　日　　令和6年1月13日（土）　14日（日）
会　　場　　浦和学院　浦和北高校　川口青陵高校

県シード校　　埼玉栄

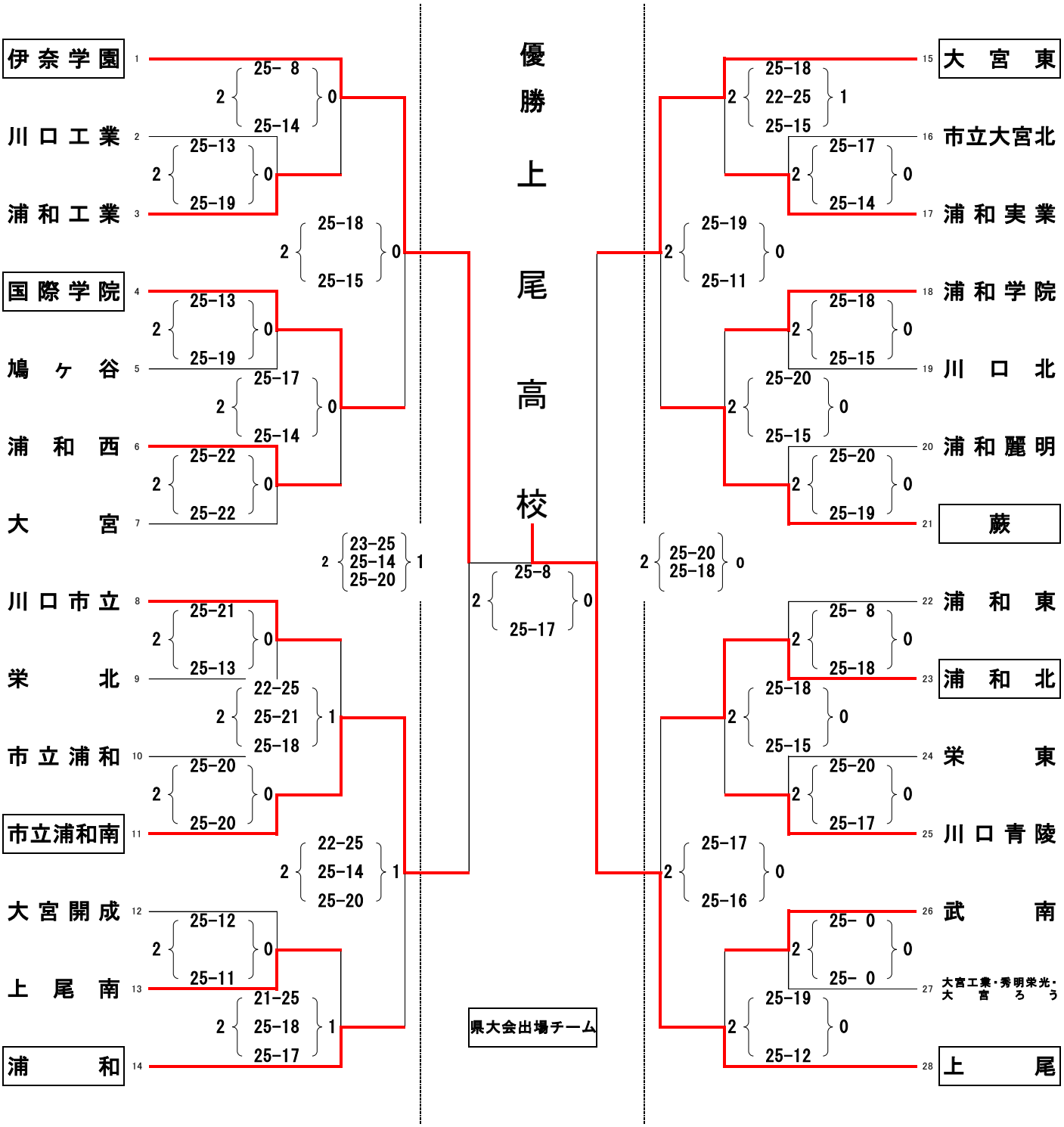
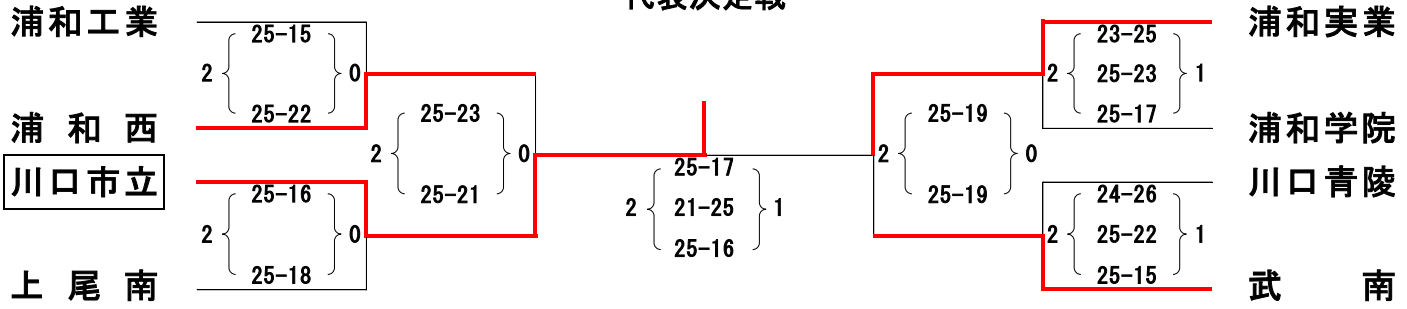
代表決定戦