令和5年度　埼玉県高等学校バレーボール　南部支部技術講習会一年生の部　女子組合せ

期　日　　令和5年　9月23日（土）・24日（日）
会　場　　23日（土）：浦和大学　A・B・C　上尾南高校　D・E　県立川口高校　F　　24日（日）：浦和大学　A・B
　　9：00開館　9：49　プロトコール

女子1日目（23日）　グループ戦　対戦表

	aグループ	bグループ	cグループ	dグループ	eグループ	fグループ	gグループ	hグループ
会場	上尾南高校	浦和大学	浦和大学	上尾南高校	上尾南高校	浦和大学	浦和大学	県立川口高校
1	国際学院	伊奈学園	浦和麗明	浦和学院	開智	川口北	市立浦和南	大宮南
2	市立大宮北	大宮	浦和実業	いずみ	岩槻商業・上尾橘・上尾鷹の台	常盤	岩槻	浦和北
3	上尾南	川口市立	南稜	淑徳与野	川口青陵・鳩ケ谷	大宮開成	市立浦和	浦和明の星・与野
4	浦和東	川口東	大宮武蔵野	上尾	大宮東	武南	蕨	埼玉栄
5						浦和西	浦和一女	県立川口

浦和大学会場

Aコート				役員
1	川口北	―	常盤	浦和西
2	大宮開成	―	武南	常盤
3	川口北	―	浦和西	武南
4	常盤	―	大宮開成	川口北
5	武南	―	浦和西	大宮開成
6	蕨	―	浦和一女	武南・浦和西

Bコート				役員
1	市立浦和南	―	岩槻	浦和一女
2	市立浦和	―	蕨	岩槻
3	市立浦和南	―	浦和一女	蕨
4	岩槻	―	市立浦和	市立浦和南
5	川口市立	―	川口東	市立浦和
6	南稜	―	大宮武蔵野	川口市立・川口東

浦和大学会場

Cコート				役員
1	伊奈学園	―	川口東	大宮・川口市立
2	浦和麗明	―	大宮武蔵野	浦和実業・南稜
3	大宮	―	川口市立	伊奈学園・川口東
4	浦和実業	―	南稜	浦和麗明・大宮武蔵野
5	伊奈学園	―	大宮	岩槻・常盤
6	浦和麗明	―	浦和実業	伊奈学園・大宮

県立川口高校会場

Fコート				役員
1	大宮南	―	浦和北	県立川口
2	浦和明の星・与野	―	埼玉栄	浦和北
3	大宮南	―	県立川口	埼玉栄
4	浦和北	―	浦和明の星・与野	大宮南
5	埼玉栄	―	県立川口	浦和明の星・与野
		―		

上尾南高校会場

Dコート				役員
1	国際学院	―	浦和東	D3
2	浦和学院	―	上尾	D1
3	開智	―	大宮東	D2
4	国際学院	―	市立大宮北	D3
5	浦和学院	―	いずみ	D4
6	開智	―	岩槻商業・上尾橘・上尾鷹の台	D5

Eコート				役員
1	市立大宮北	―	上尾南	E3
2	いずみ	―	淑徳与野	E1
3	岩槻商業・上尾橘・上尾鷹の台	―	川口青陵・鳩ケ谷	E2
4	上尾南	―	浦和東	E3
5	淑徳与野	―	上尾	E4
6	川口青陵・鳩ケ谷	―	大宮東	E5

女子2日目（24日）　1位トーナメント

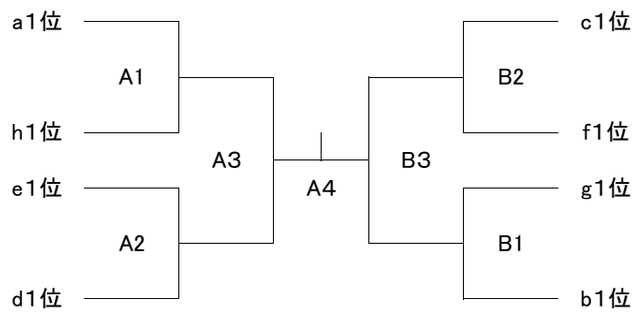

※　競技場の注意（別紙大会要項を確認してください。）
- 顧問の先生方は、朝から1日お手伝いをお願い致します。
- 1日目は、すべて2セットマッチ。
- 順位決定方法は、2試合の総得点－総失点が多い方（＋）が上位となる。
- 2日目は、1日目の1位トーナメント戦のみで通常の3セットマッチ。
  2日目の第1試合の補助役員は、2試合目の2チームでお願いします。
  2試合目以降の補助役員は負けたチームで、決勝は準決勝で負けた2チームでお願いします。

※　強化・指導普及部より連絡
- 2日目の午後に1年生育成選抜候補の講習会を行います。
  1日目に長身者を中心に選考しますので、候補選手になった選手は、2日目も試合会場に来てください。
  1・2日目とも全試合終了後に候補選手を発表しますので顧問の先生は最後までお残り下さい。
- 2日目に2年生選抜の練習会を同会場にて行いますので13：00までに集合して下さい。
  学校行事等で参加できない生徒以外は、出来るだけ参加するようお願いします。
  尚、参加出来ない場合は川口東高校　新井先生までご連絡ください。
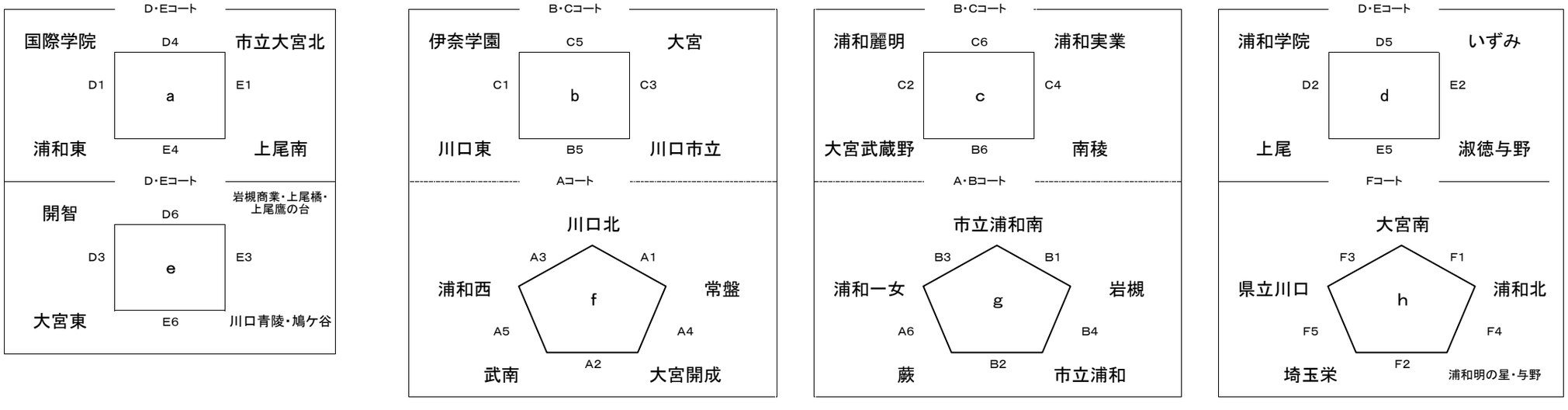
女子1日目（23日）　グループ戦　対戦表