令和5年度第76回全日本バレーボール高等学校選手権大会北部地区予選会女子組合せ

期　日　　令和5年10月28日(土)・29日(日)
会　場　　小川高校(A・B)　寄居城北高校(C・D)
時　間　　開場8:30　引率者打合せ8:45　試合開始9:30　〇印第1試合役員
大会使用球:ミカサ

県シード校:本庄第一　・　正智深谷

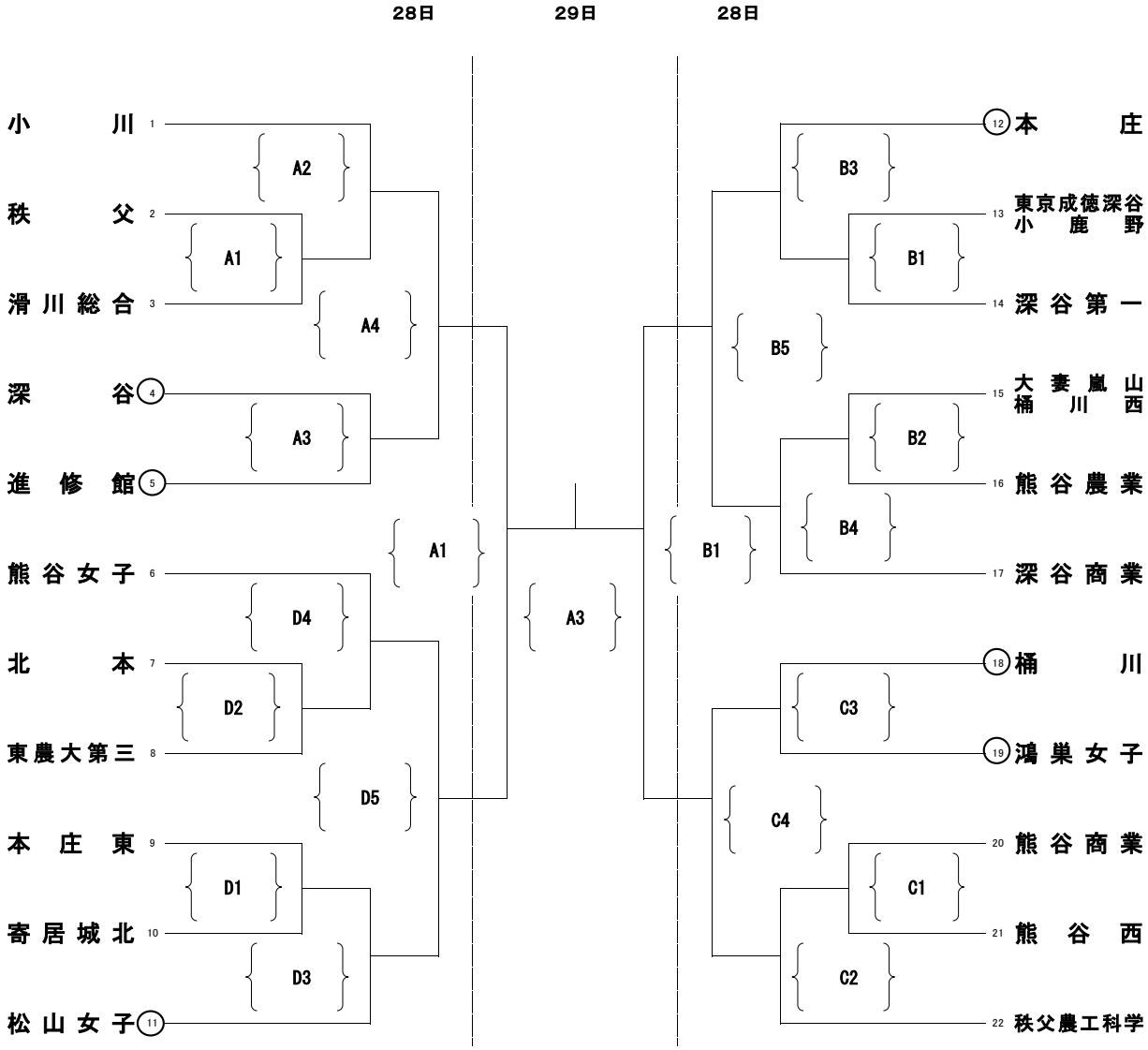

代表決定戦

(29日)