令和5年度　埼玉県高等学校バレーボール北部支部春季大会女子組合せ

期　　日　　令和5年4月22日（土）・23日（日）
会　　場　　深谷商業高校（A・B）、深谷第一高校（C・D）
引率者打合せ8：10　選手集合(第一・第二試合)8：30　開場9：00　試合開始9：40
大会使用球　ミカサ　　〇印第一試合役員

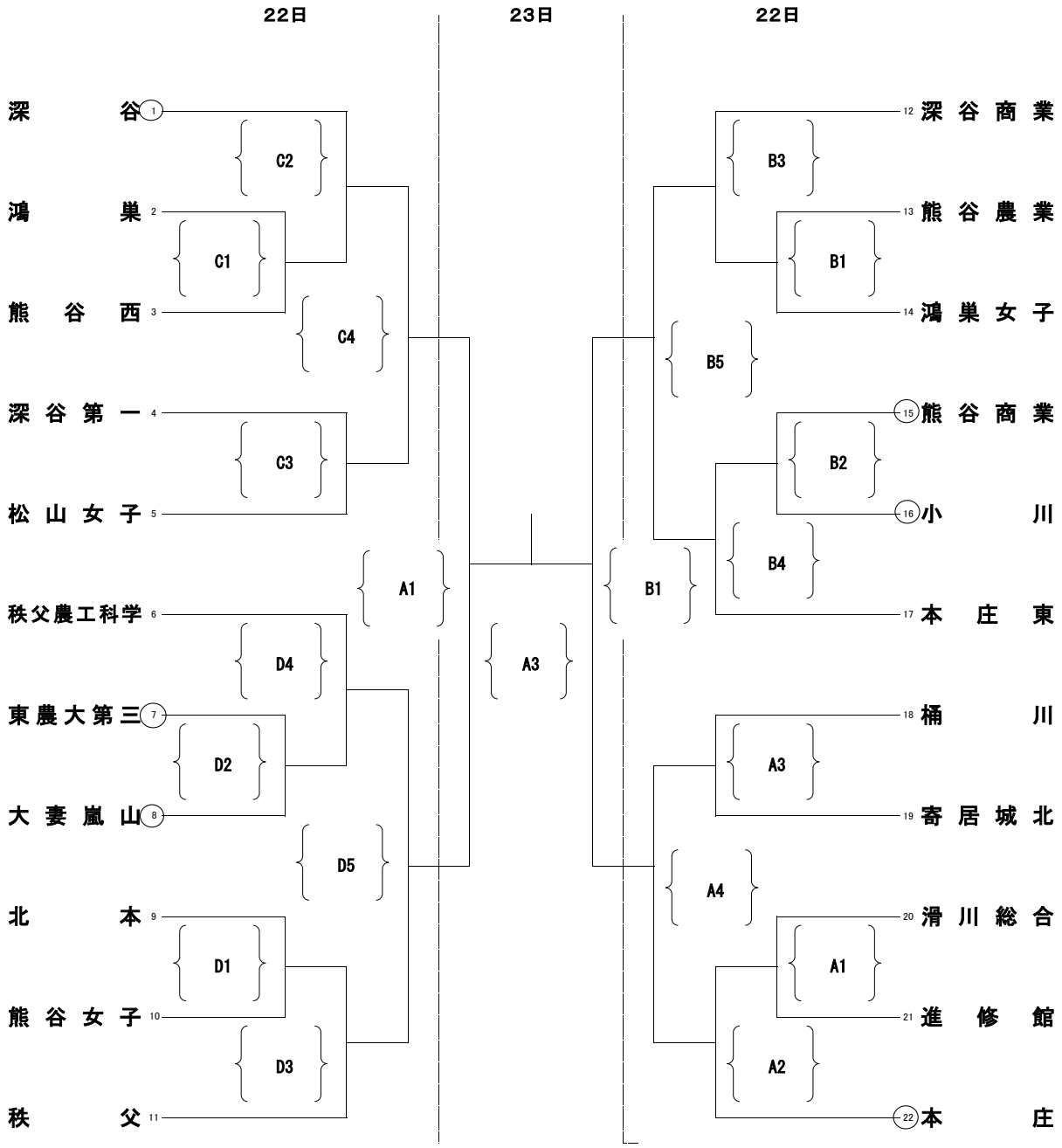

順位決定戦

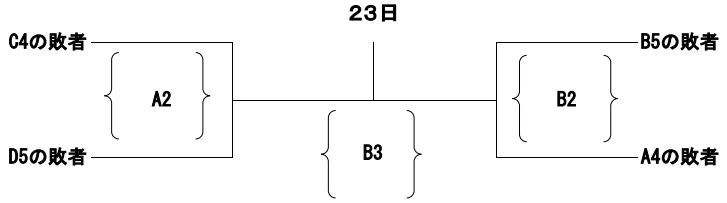

集合時間及び試合開始時間

1日目			2日目		
	集合時間	試合開始		集合時間	試合開始
第1試合	8:30	9:40	準決勝	8:30	9:40
第2試合		11:00	代表決定戦1		11:00
第3試合	11:00	12:10	決勝（Aコート） 代表決定戦(Bコート)	Aコート　A2終了5分後P Bコート　A2/B2の遅い試合終了15分後P	
第4試合	12:10	③終了15分後P or 13：20			
第5試合	―	④終了15分後P			