令和5年度　第76回全日本バレーボール高等学校選手権大会
北部地区予選会男子組合せ

期　日　令和5年10月28日（土）・29日（日）

会　場　滑川総合高校（28日）・深谷高校（29日）

開館時間　8：30

試合開始　9：30

監督会議　8：15

大会使用球　モルテン

県シード校　正智深谷・深谷・本庄第一

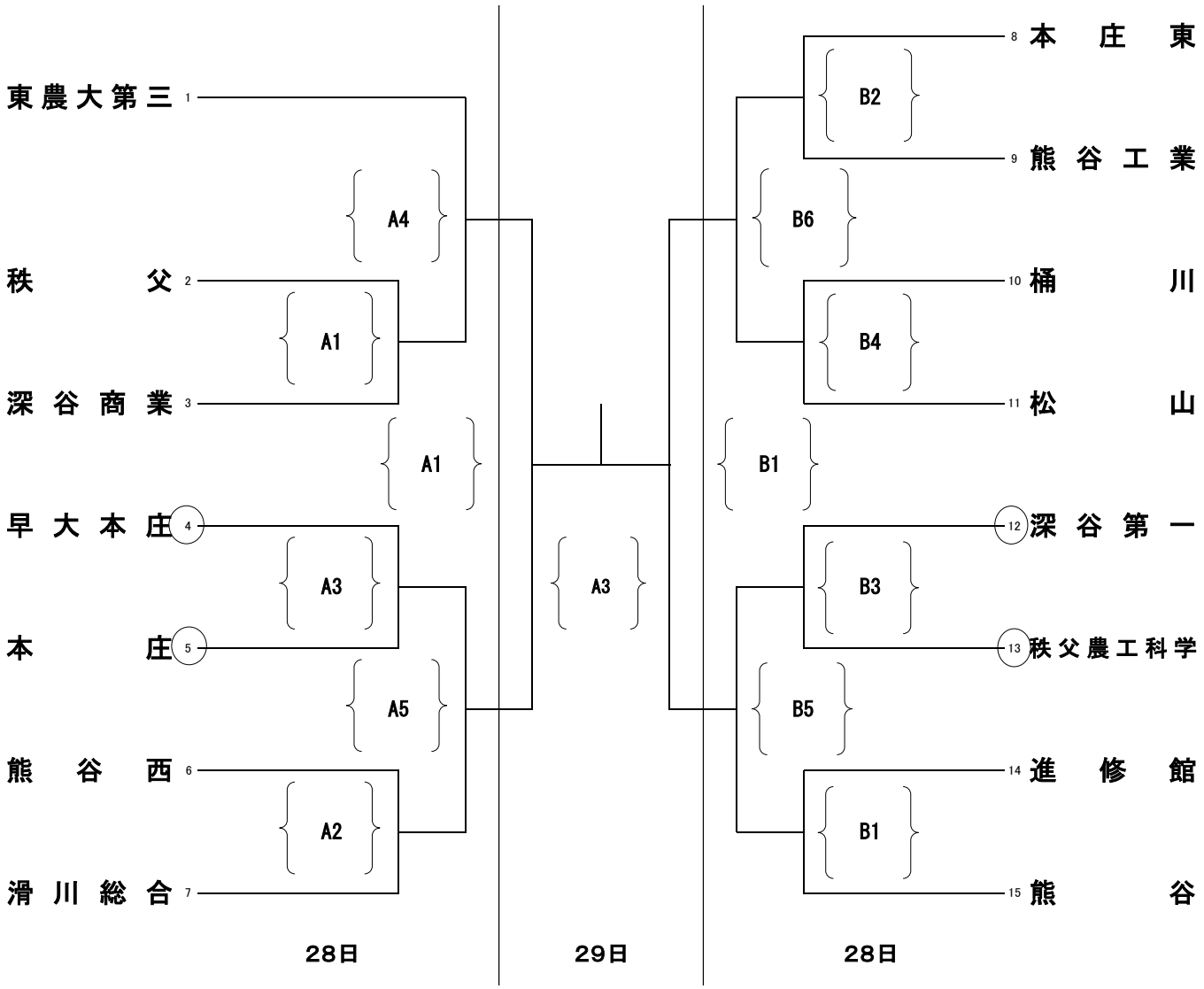

代表決定戦

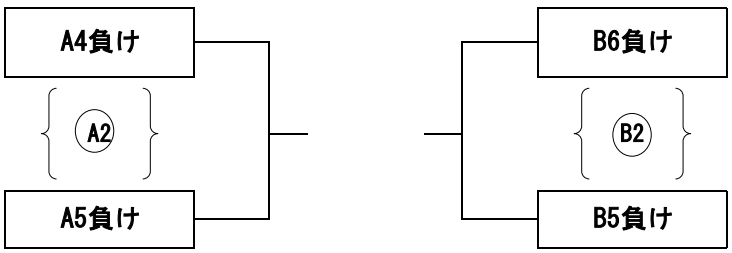

・2日目の2試合目は20分後プロトコール
・補助役員は敗者チーム
・給水タイムあり（13点・30秒）
・決勝の補助役員は、原則代表決定戦の勝者2チーム
・試合開始前のアップは第1試合のチームのみ