令和5年度　第36回埼玉県民総合スポーツ大会兼
埼玉県高等学校バレーボール新人大会北部地区予選会女子組合せ

期　日　　令和6年1月13日(土)・14日(日)
会　場　　熊谷商業高校(A・B)　松山女子高校(C・D)
時　間　　開場9:00　引率者打合せ9:15　試合開始10:00　〇印…第1試合補助役員
使用球　　ミカサ

県シード校: 本庄第一

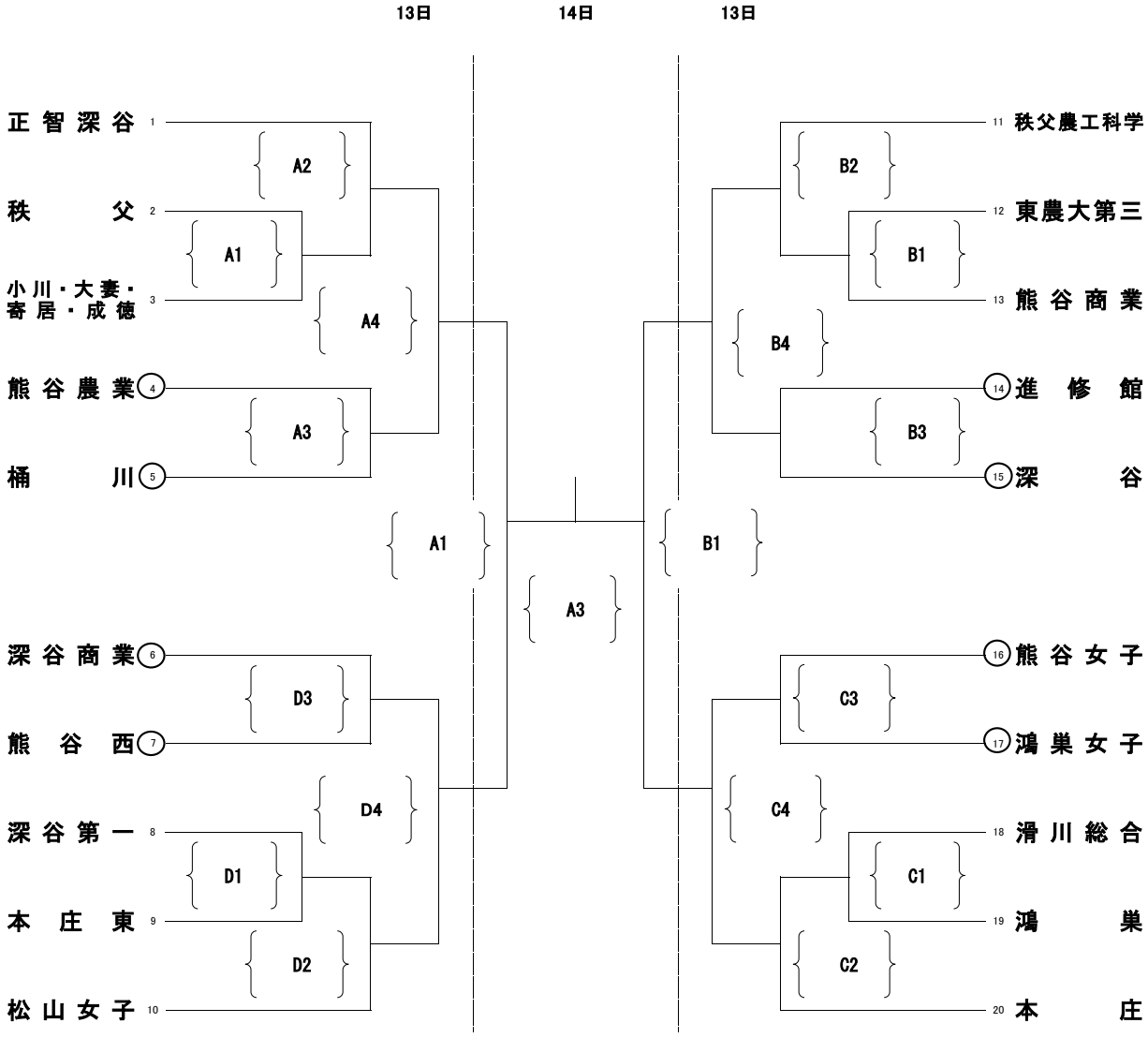

代表決定戦

(14日)