令和5年度　第36回埼玉県民総合スポーツ大会兼
埼玉県高等学校バレーボール新人大会北部地区予選会男子組合せ

期　日　令和6年1月13日（土）・14日（日）

会　場　熊谷高校

大会使用球：モルテン

県シード校：正智深谷

開館時間　8：30　　監督会議　8：15

試合開始　9：30

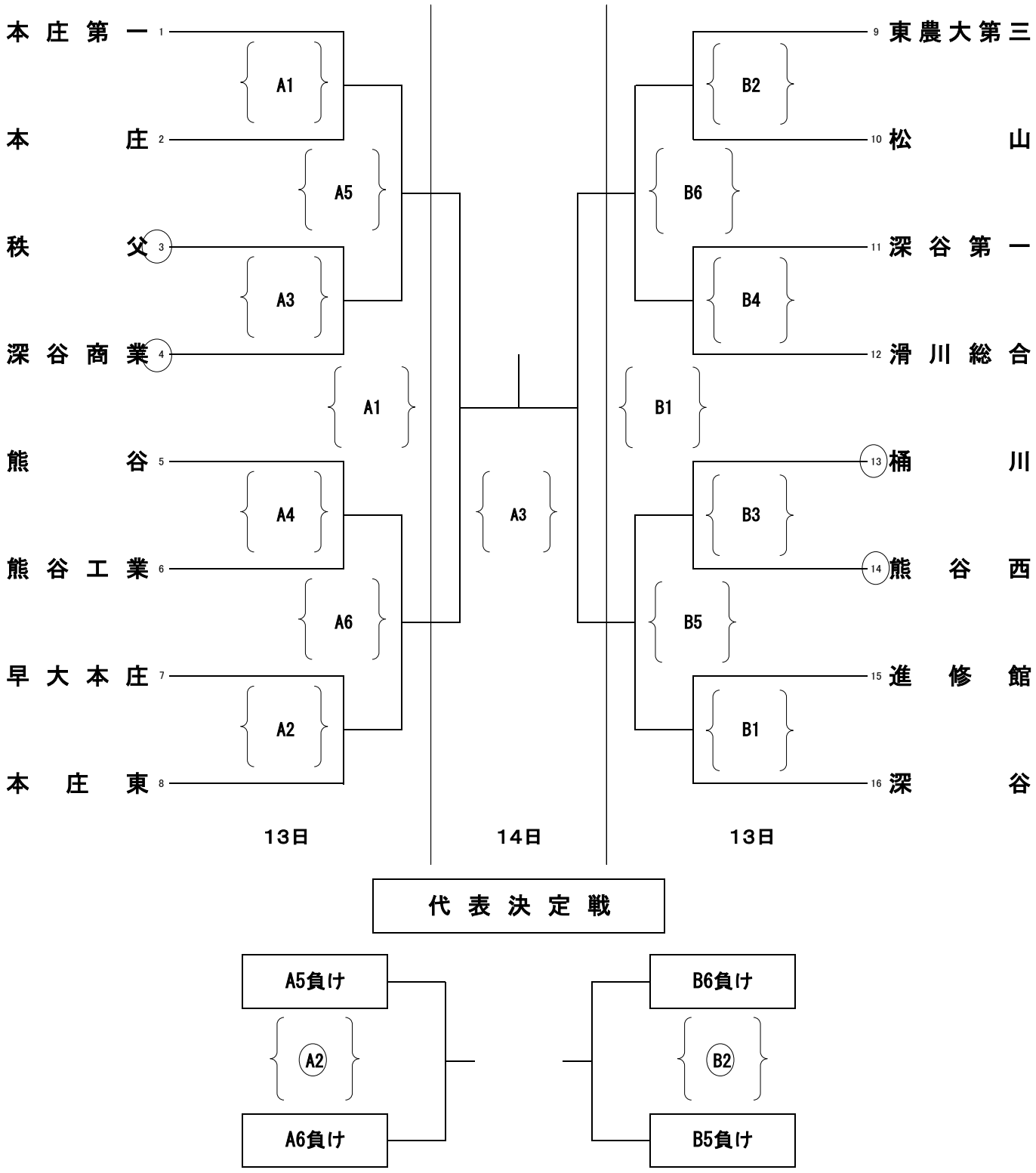

アップは第1試合のみ
試合は追い込み、審判は負け審
決勝の補助役は代表決定戦の勝ちチーム
代表決定戦は20分後プロトコール