令和5年度　第36回埼玉県民総合スポーツ大会兼
埼玉県高等学校バレーボール新人大会北部地区予選会女子競技記録

期　日　　令和6年1月13日(土)・14日(日)
会　場　　熊谷商業高校・松山女子高校

県シード校：本庄第一

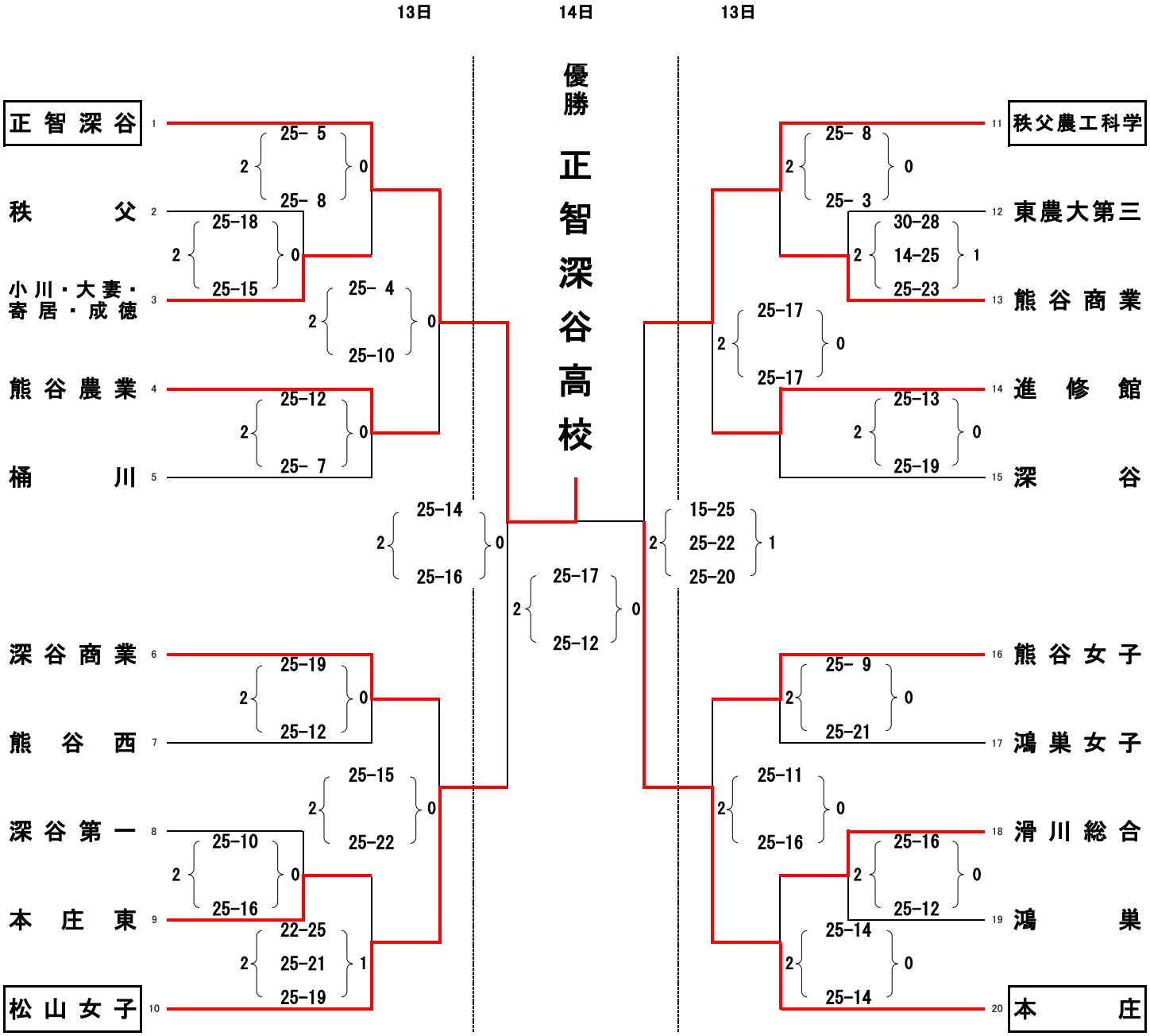

県大会出場チーム

代表決定戦
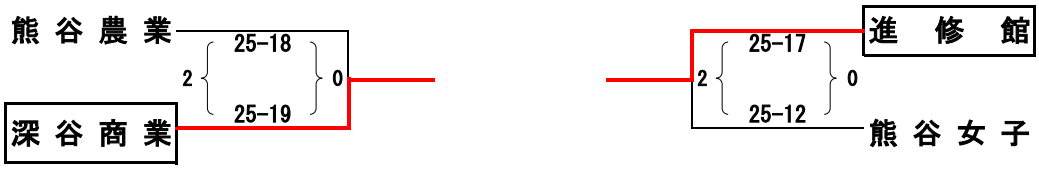
（14日）