令和5年度　第76回全日本バレーボール高等学校選手権大会
東部地区予選会女子組合せ
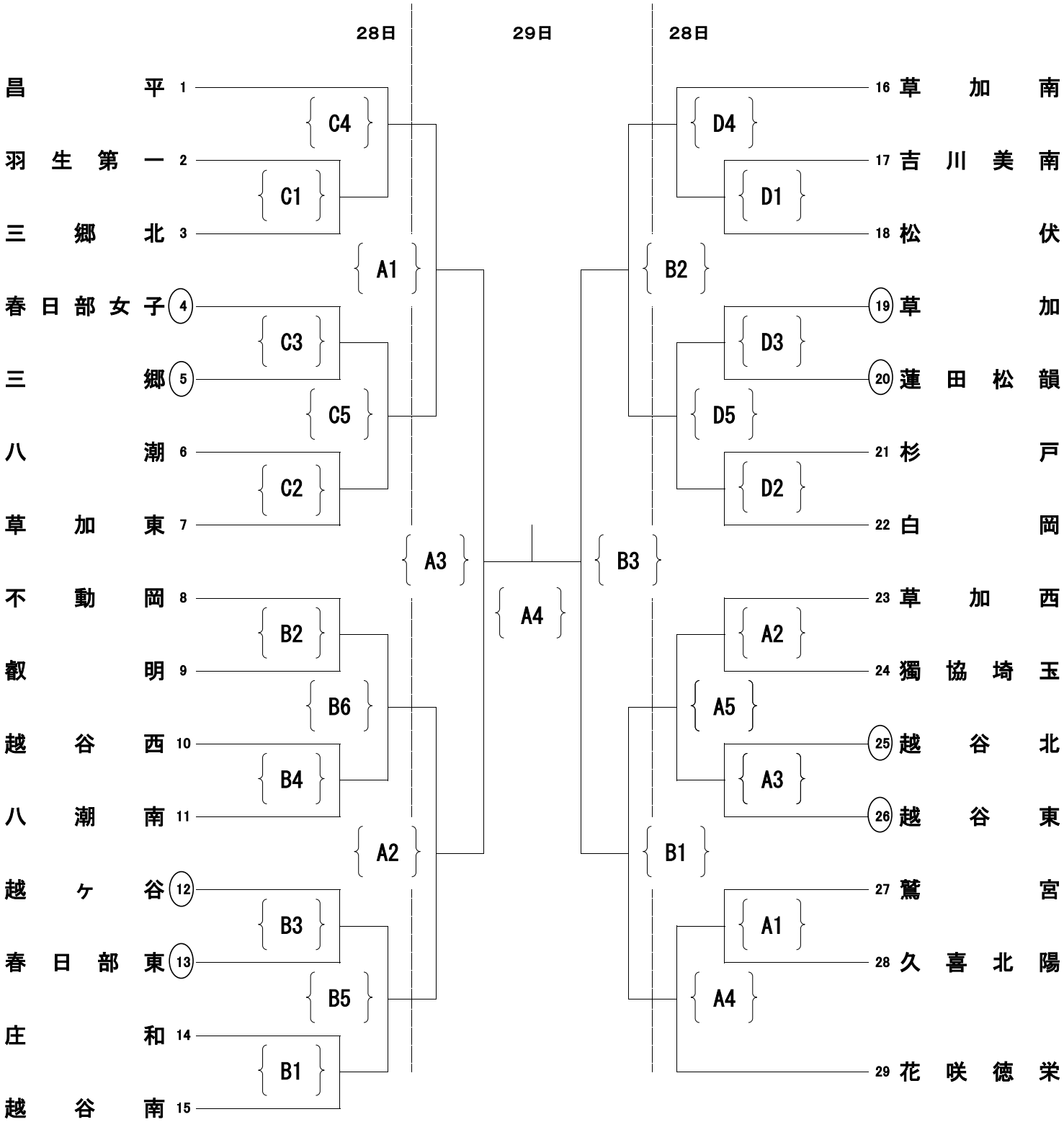
期　日　令和5年10月28日（土）・29日（日）
会　場　28日庄和高校（A・B）久喜高校（C・D）
　　29日春日部女子高校（A・B）
時　間　監督会議8：40　会場開館9：00
　　第一試合開始10：00　〇印：第一試合役員
大会使用球：ミカサ
県シード校：春日部共栄　久喜