# 令和5年度県民総合スポーツ大会兼高等学校男女バレーボール新人大会

## 東部地区予選会男子競技記録
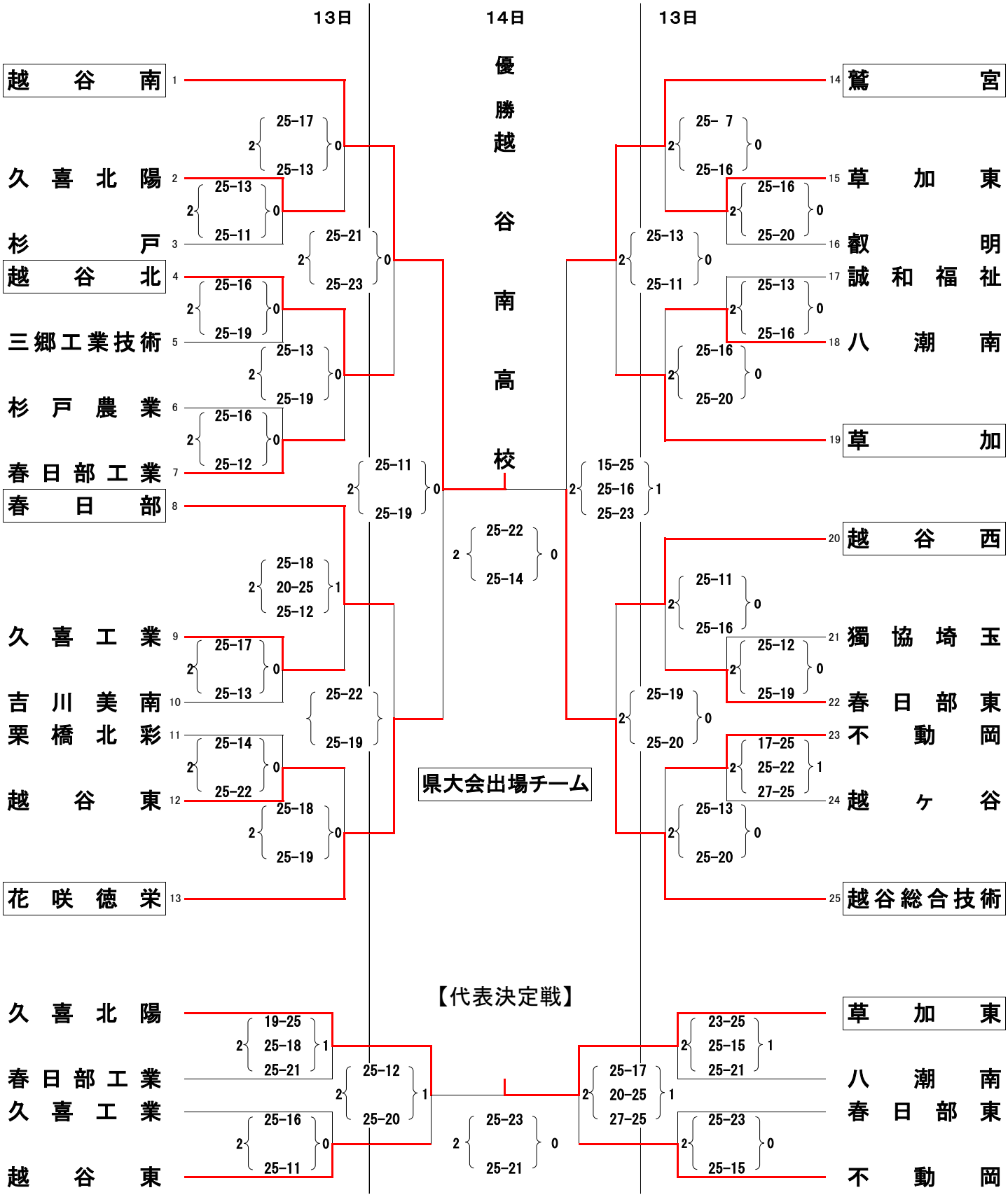
期　　日　令和6年1月13日(土)･14日(日)
会　　場　越谷西高校　三郷北高校　越谷東高校
県シード校：昌平　春日部共栄