令和5年度県民総合体育大会兼高等学校男女バレーボール新人大会
東部支部予選会女子組合せ
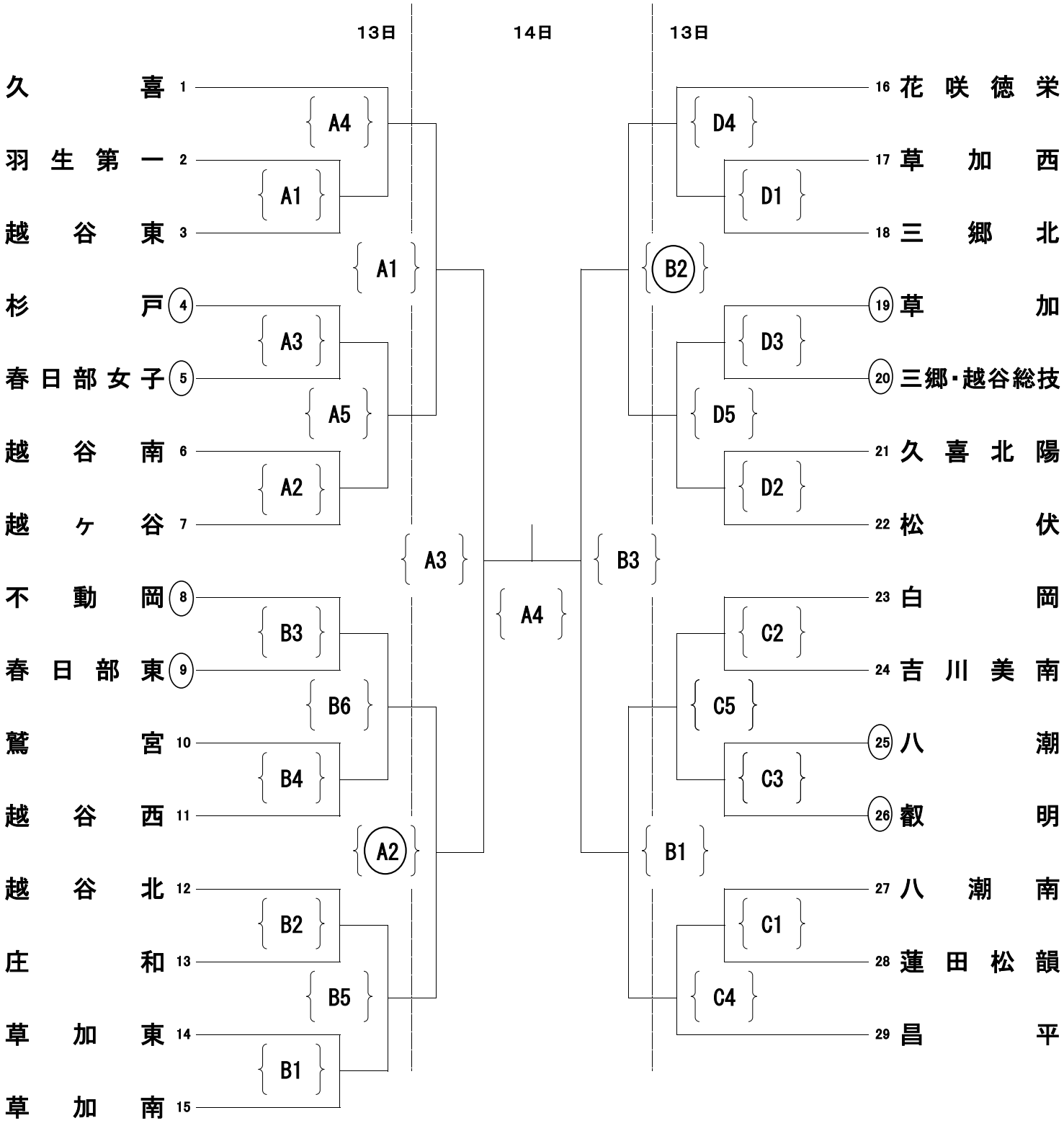
期　日　令和6年1月13日（土）・14日（日）
会　場　13日久喜高校（A・B）　草加西高校（C・D）
　　14日三郷北高校（A・B）
時　間　監督会議8：40　会場開館9：00
　　第一試合開始10：00　〇印第一試合役員
大会使用球：ミカサ
県シード校：春日部共栄