令和4年度西部支部高等学校男女バレーボール技術講習会一年生の部男子組合せ

期　日　　令和4年　9月24日（土）・25日（日）
会　場　　県立所沢高校（A・B）　県立豊岡高校（C・D）
会場開館　8：00　　監督会議　8：30　　試合開始　9：00
大会使用球　ミカサ　　◯印第1試合コートオフィシャル（リーグ戦は空きチーム）

集合時間
　1日目　第1試合～第3試合のチーム　　8：00集合（9：00第1試合開始）
　　第4試合～第6試合のチーム　　12：30集合（13：15第4試合開始）

　2日目　全てのチーム（8チーム）　　8：00集合（9：00第1試合開始）

【24日　リーグ戦】
・2セットマッチで行う。（25点デュースあり、13点で給水タイム）
・勝（3ポイント）、引分（1ポイント）、負（0ポイント）のポイント制で順位を決定する。
・ポイントが並んだ場合は得失点率を見る。得失点率でも並んだ場合は総得点を見て順位を決定する。
・各グループの1位及び、各グループの2位の中から選出された1チームがトーナメントへ進出する。
（※ポイント・得失点率・総得点を見て、各グループ2位チームの中から最も戦績が高い1チームを選出する）
・試合終了20分後プロトコールとする。

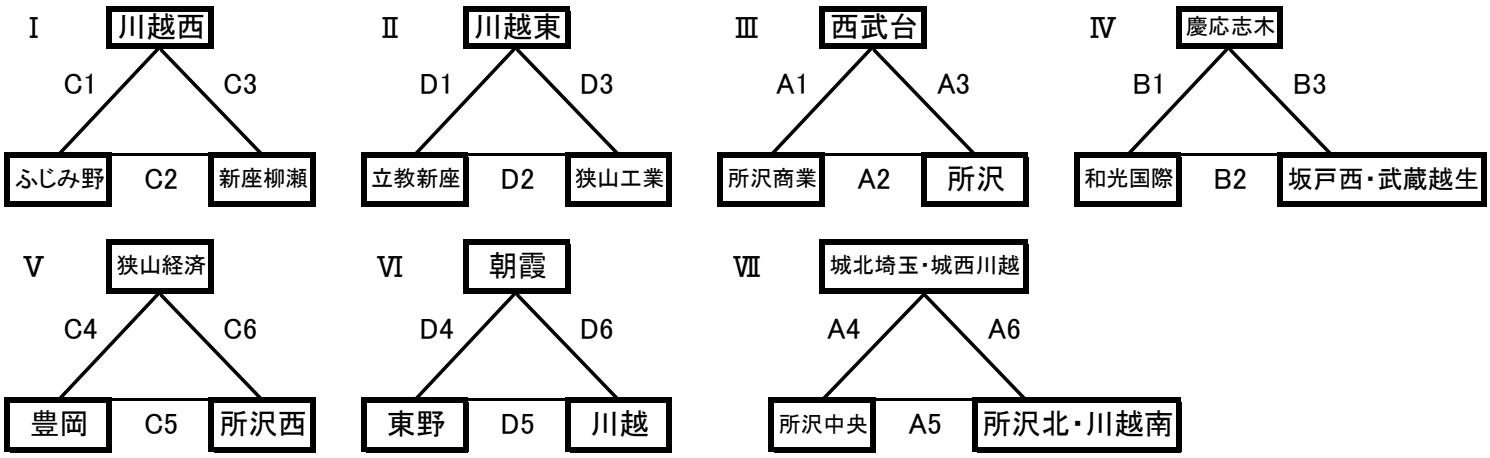
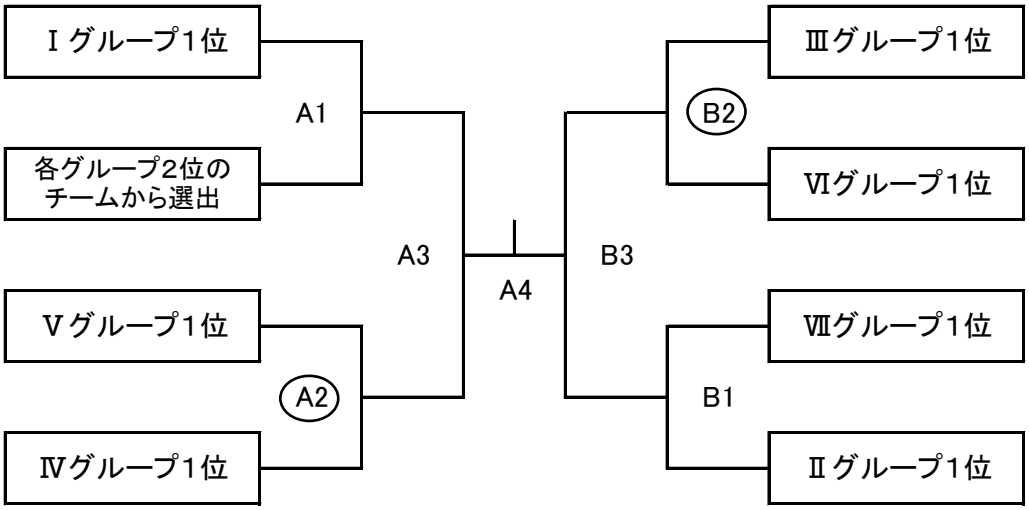
【25日　決勝トーナメント】
・3セットマッチで行う。（25点デュースあり、13点で給水タイム）
・試合終了20分後プロトコールとする。
・第4試合は、第3試合の遅く終了した試合から60分後にプロトコールとする。