令和6年度 （第78回）関東高等学校男女バレーボール大会埼玉県予選会男子競技記録
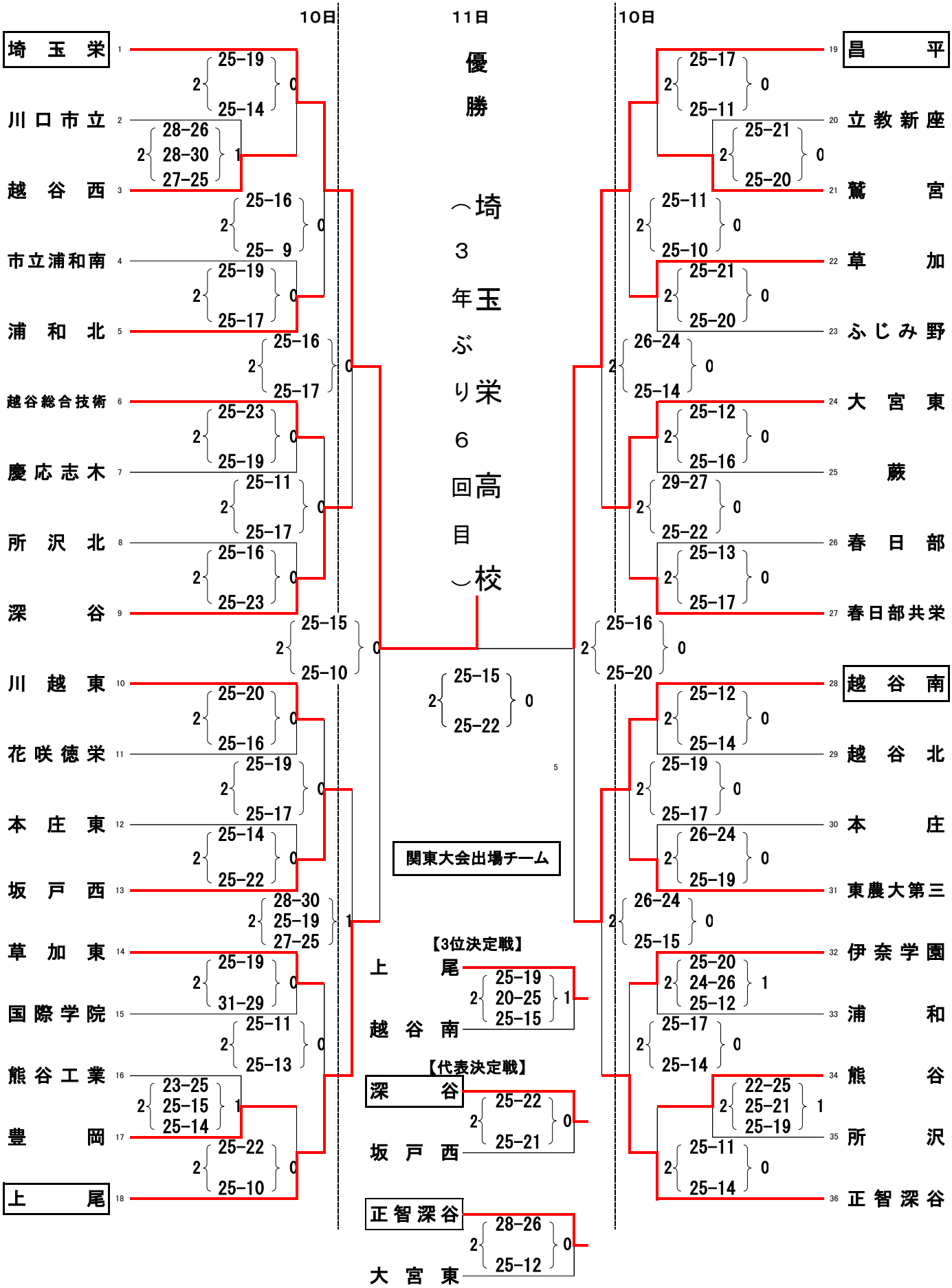
期　日　令和6年5月10日（金）　5月11日（土）
会　場　深谷市総合体育館