令和5年度　全日本バレーボール高等学校選手権大会　一次（南部支部）予選会男子競技記
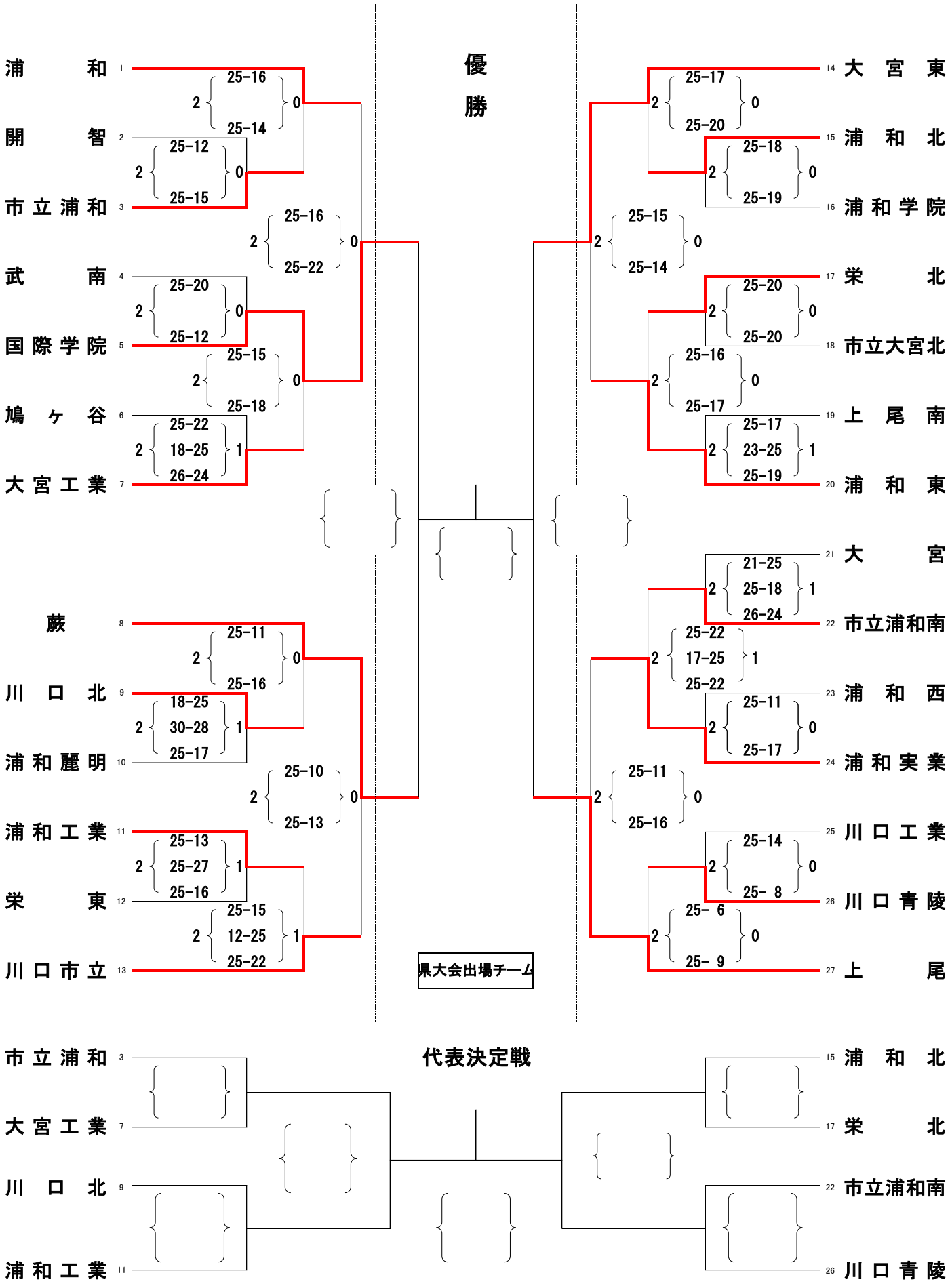
期　　日　令和5年10月28日（土）　29日（日）
会　　場　浦和工業高校　浦和東高校　県立浦和高校
県シード校　　埼玉栄　伊奈学園