令和５年度学校総合体育大会兼全国高等学校総合体育大会バレーボール競技大会
北部地区予選会女子競技記録

期　　日　令和5年5月29日（月）
会　　場　カミケンシルクドーム「本庄総合公園体育館」

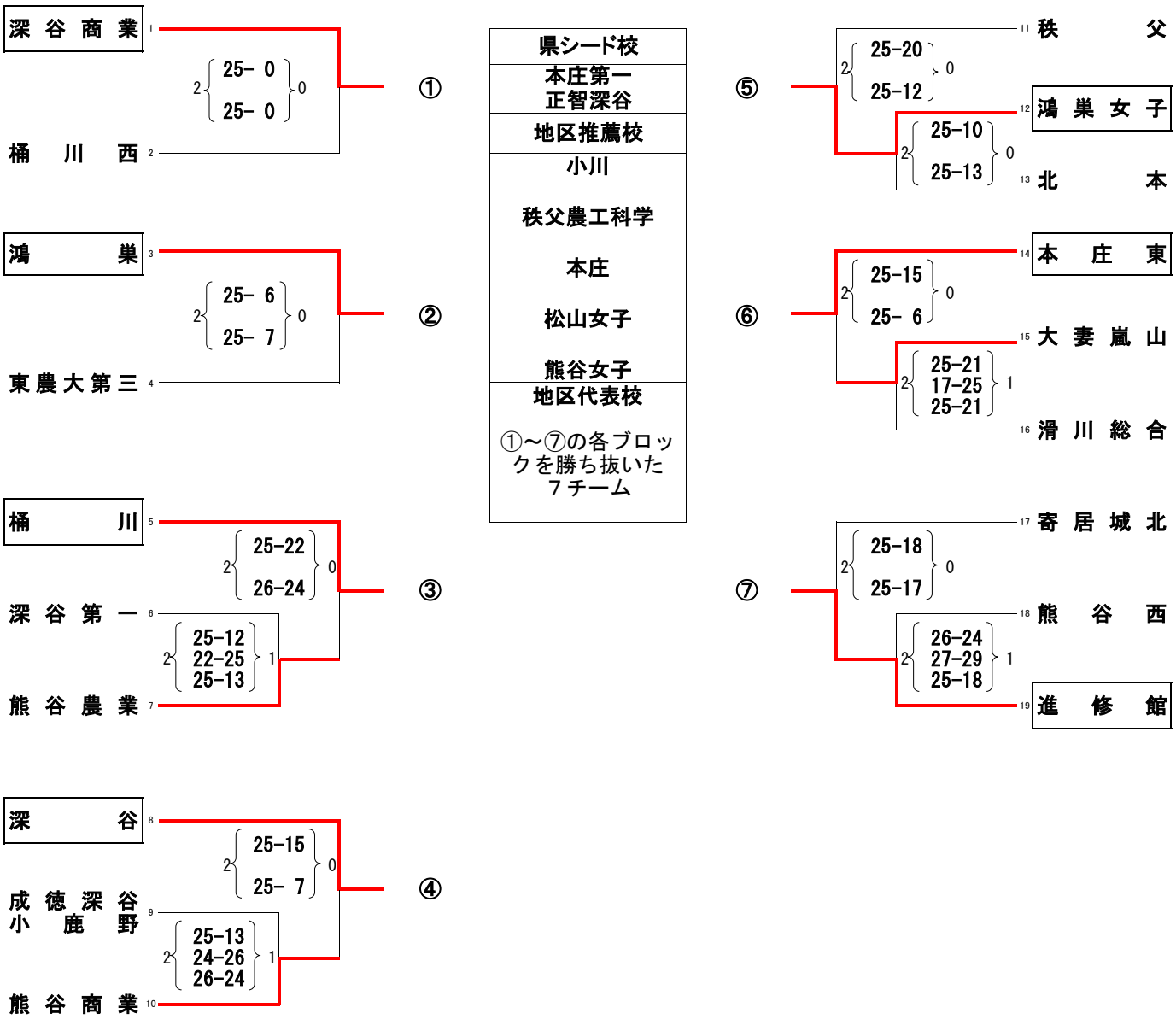

県シード校
本庄第一 正智深谷
地区推薦校
小川 秩父農工科学 本庄 松山女子 熊谷女子
地区代表校
①～⑦の各ブロックを勝ち抜いた７チーム