平成29年度　西部支部春季高等学校女子バレーボール大会競技記録
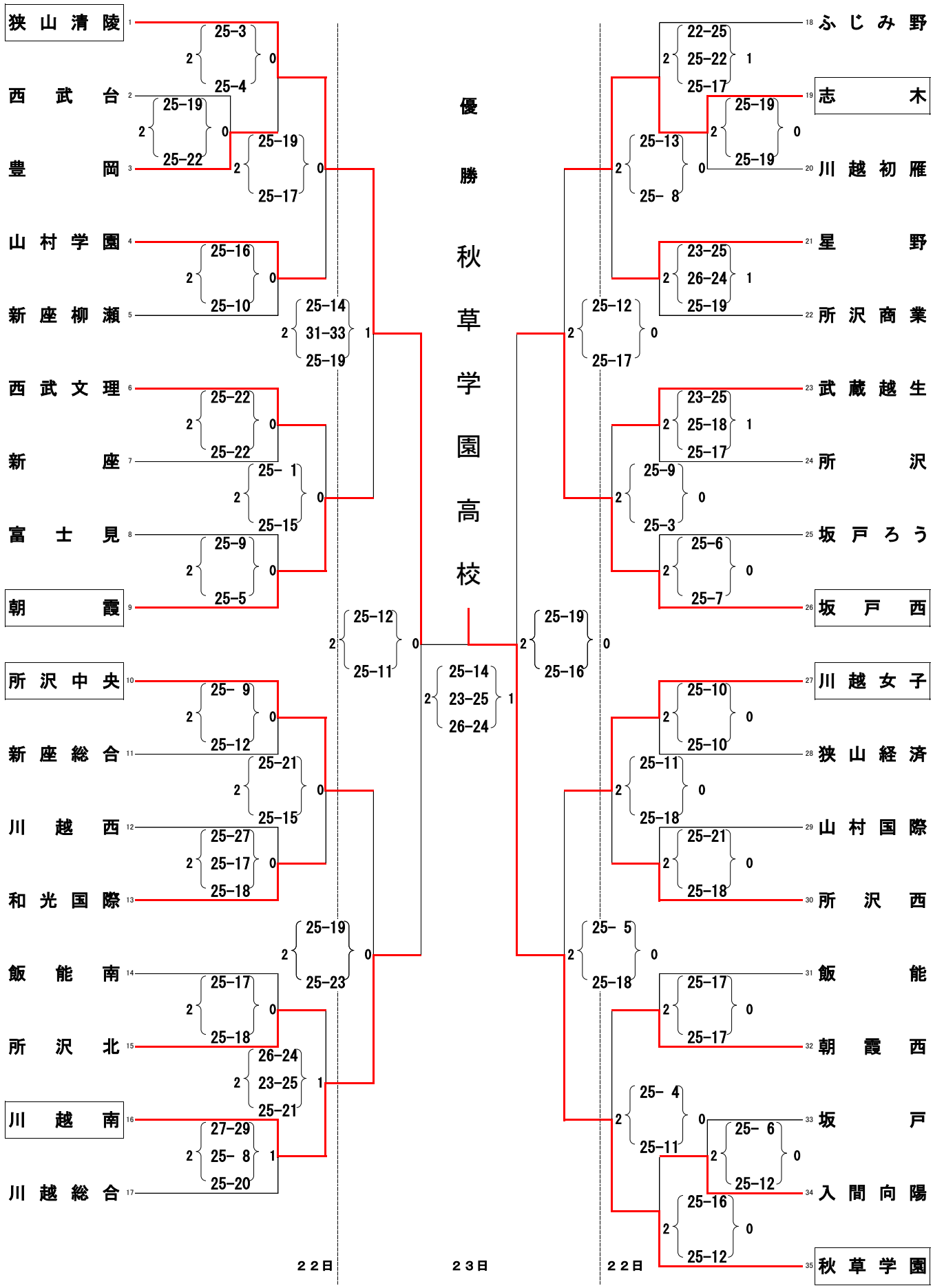
期　　日　平成29年4月22日(土)　23日(日)
会　　場　朝霞高校　川越女子高校　志木高校