平成29年度　南部支部春季高等学校女子バレーボール大会競技記録
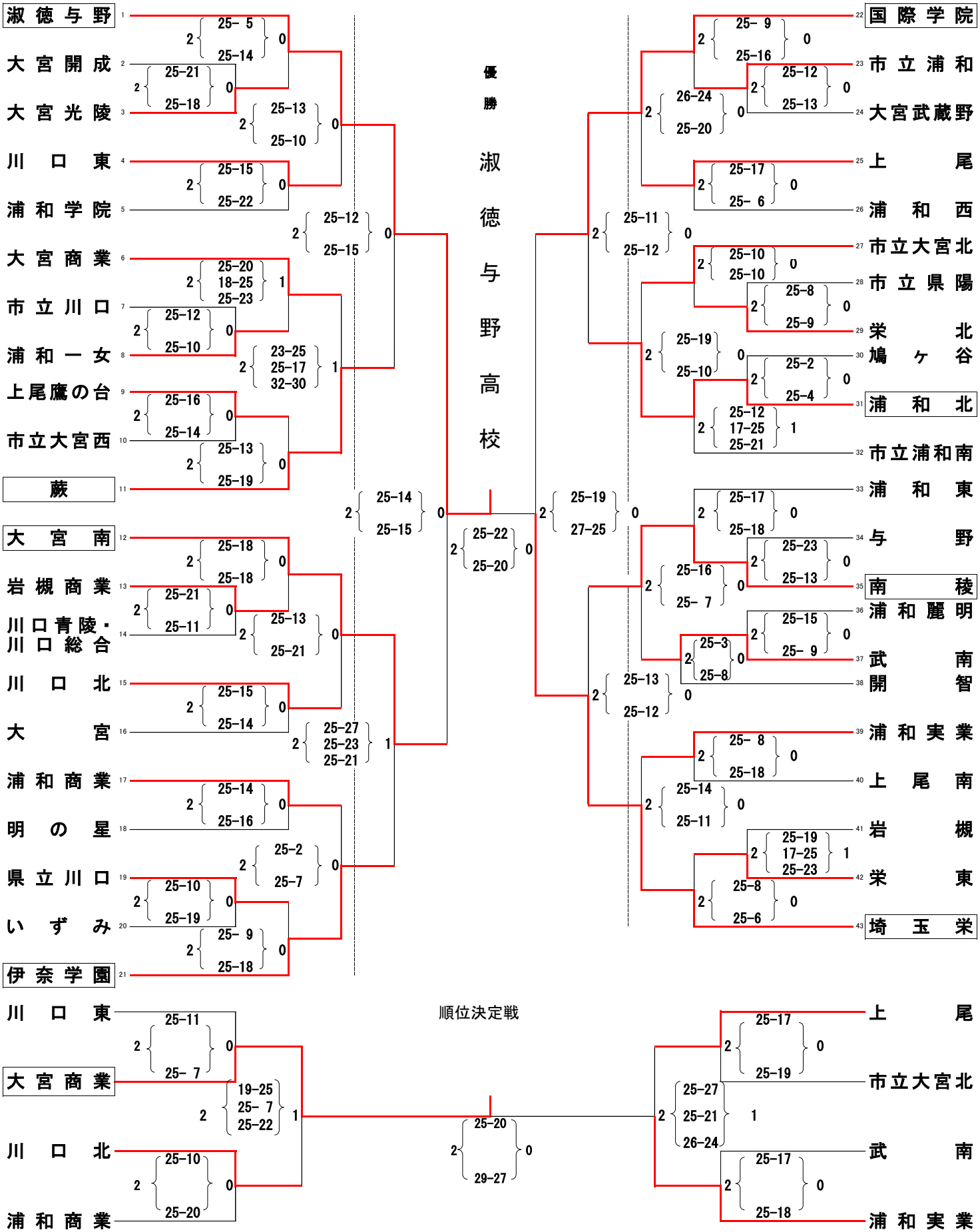
期　　日　4月22日(土)・23日(日)
会　　場　22日　上尾鷹の台高校　浦和北高校　川口北高校
　　23日　岩槻商業高校