平成28年度　第29回埼玉県民総合体育大会兼
埼玉県高等学校バレーボール新人大会女子競技記録
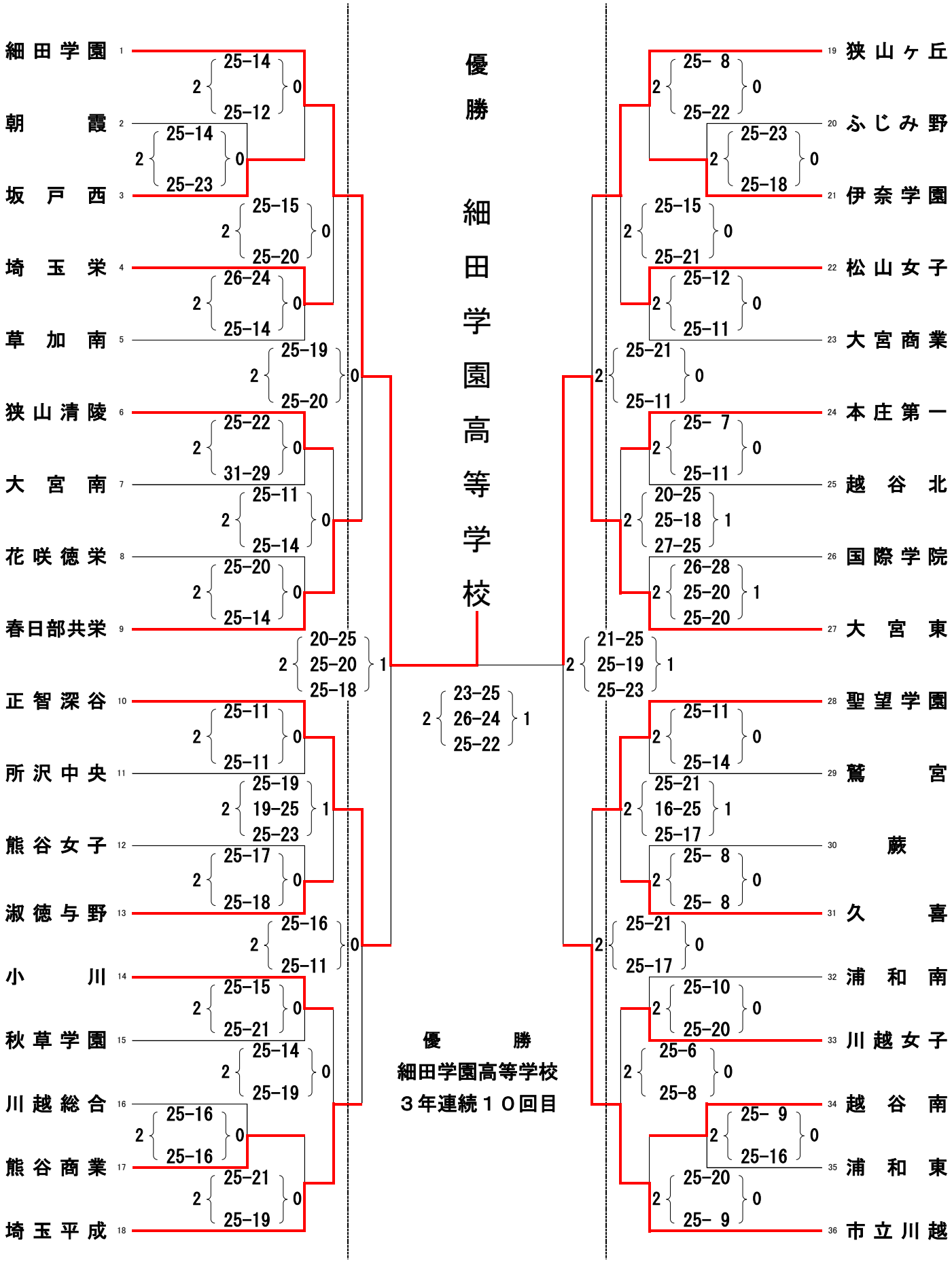
期　　日　平成29年2月3日（金）　4日（土）
会　　場　本庄総合公園体育館